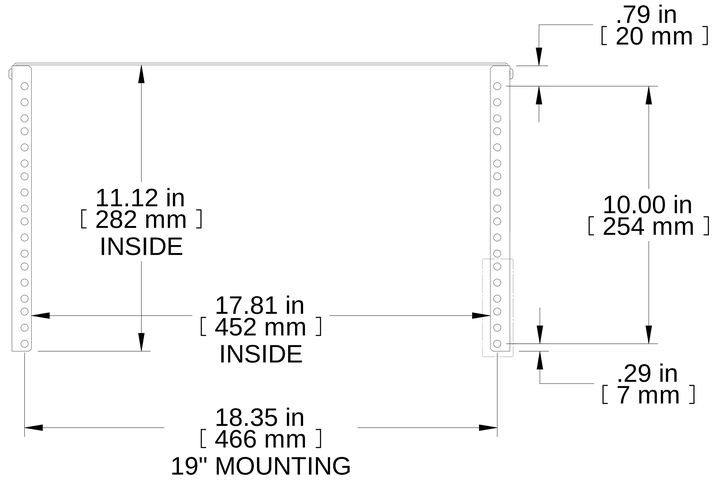

TOP VIEW

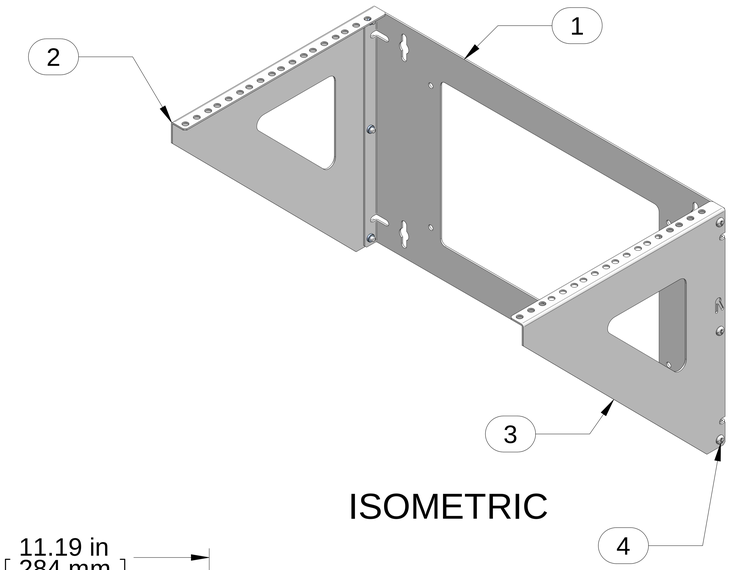

ISOMETRIC

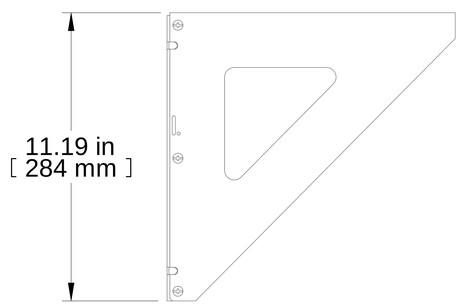

L.S. VIEW

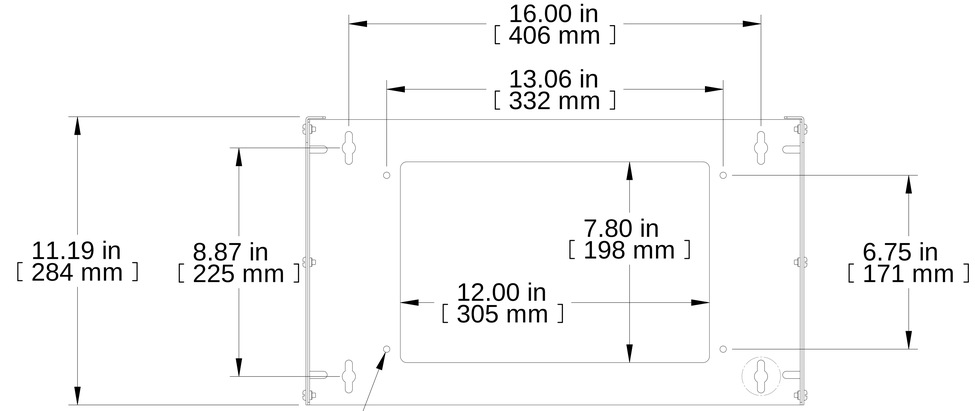

FRONT VIEW

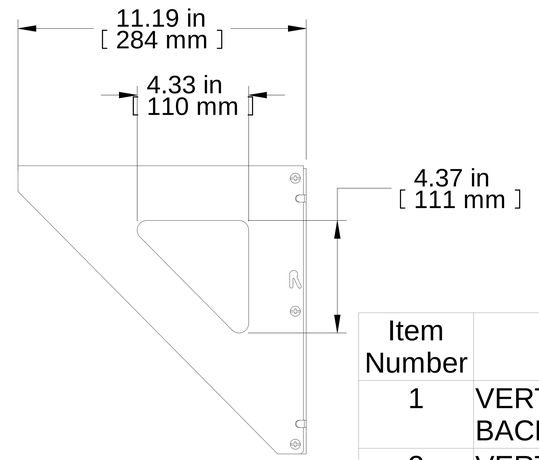

R.S. VIEW

Item Number	Title	Quantity
1	VERT. PNL BRKT BACK ASS'Y	1
2	VERT. PNL BRKT SIDE (LH)	1
3	VERT. PNL BRKT SIDE (RH)	1
4	SCREW 10-32 X 3/8 BDHD SLZP	6

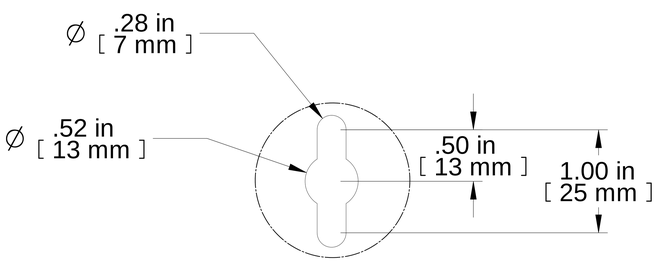

TYP
4:1

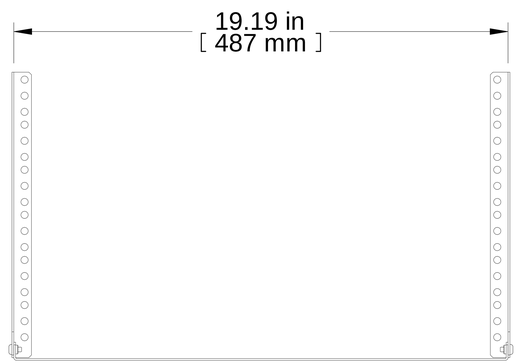

BOTTOM VIEW

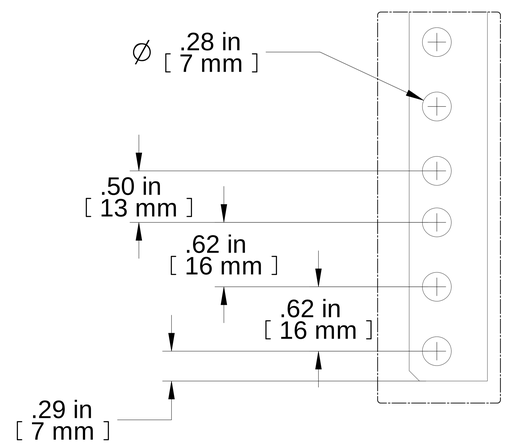

TYP
4:1

PART NUMBERS

VPB196UBK	PAINTED SMOOTH BLACK

HARDWARE: #10-32 HARDWARE INCLUDED
WALL MOUNTING HARDWARE "**NOT INCLUDED**"
MADE FROM 14 GA. STEEL

Français

Pour tous les détails sur nos produits, svp veuillez consulter notre site www.hammondmfg.com

Data subject to change without notice. Isometric drawing not to scale.
Les données sont sujettes à changement sans préavis.

HAMMOND MANUFACTURING®

www.hammondmfg.com

PART NO. VPB196U